GROVE	WERKZEUG GMK 5110-1/5130-2 TOOLS GMK 5110-1/5130-2	BILDTAFEL PICTORIAL DISPLAY			GMK 5130 BE 806 G 879
		04.11	3169213-ETL A	1/1	

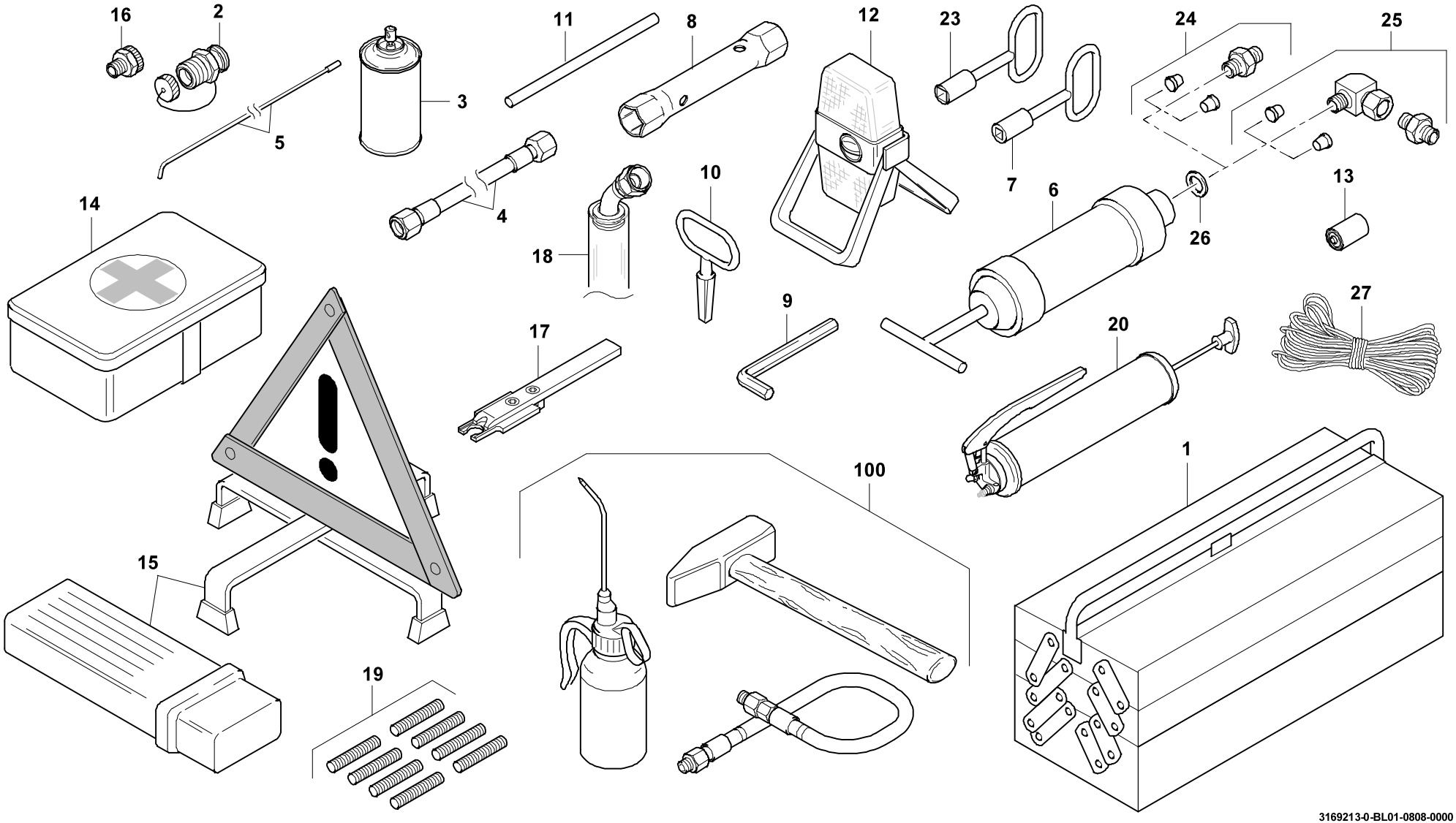

3169213-0-BL01-0808-0000